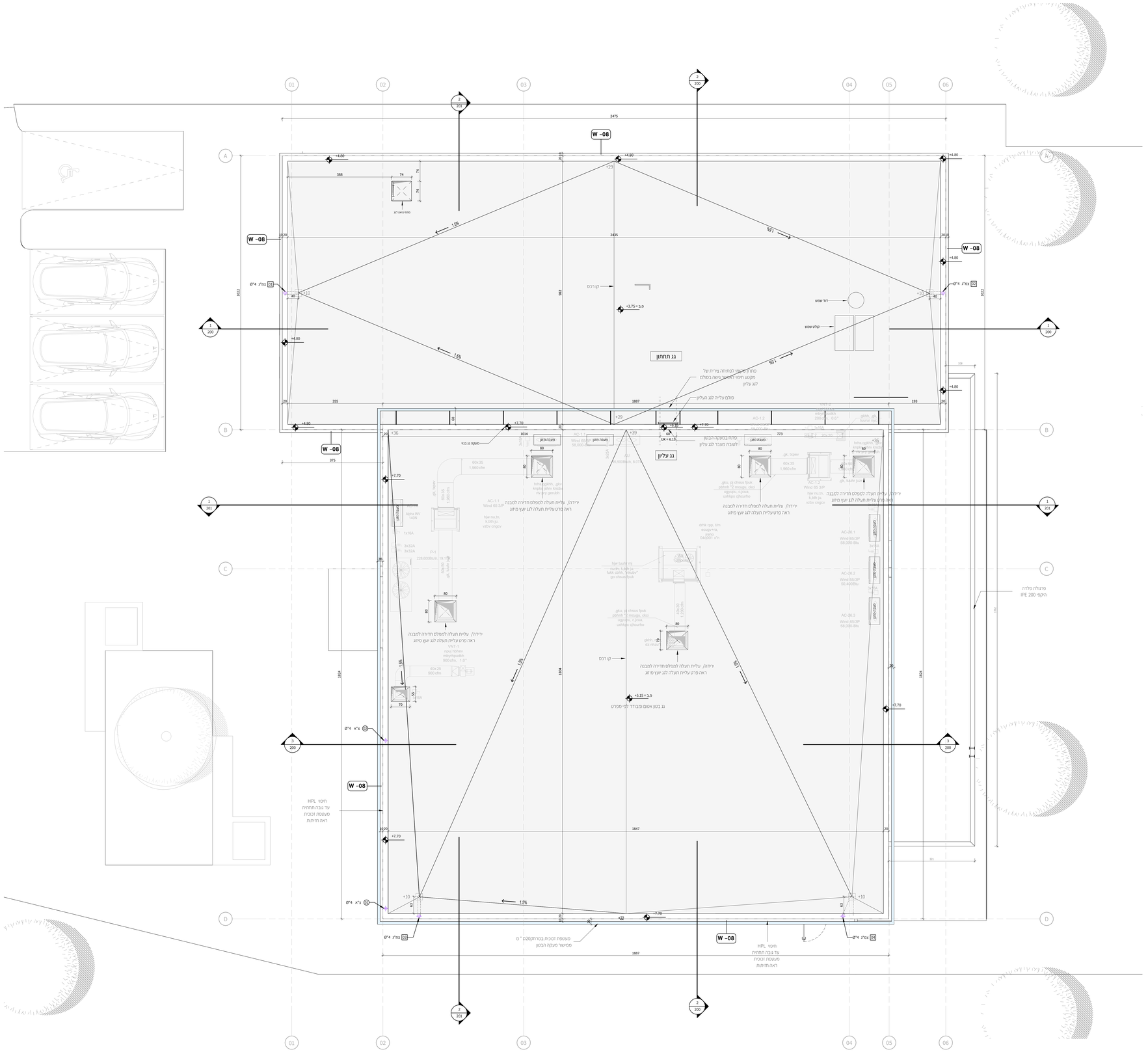
גג תחתון
גג עליון
W -08
מעבה מזגן
מעבה מזגן
מעבה מזגן